Вид по оси А

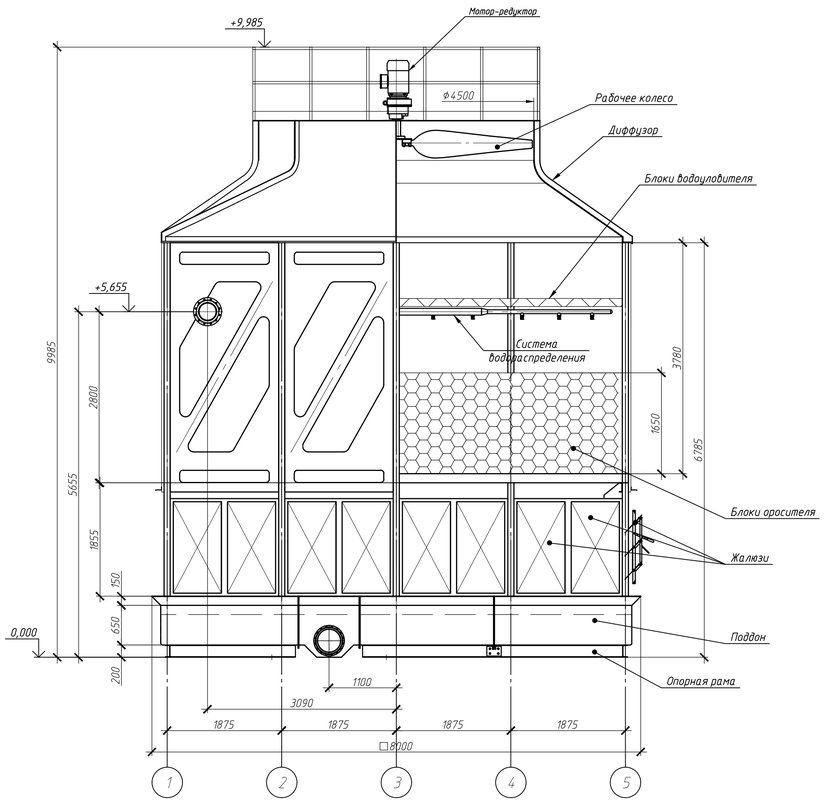

Вид по оси 1

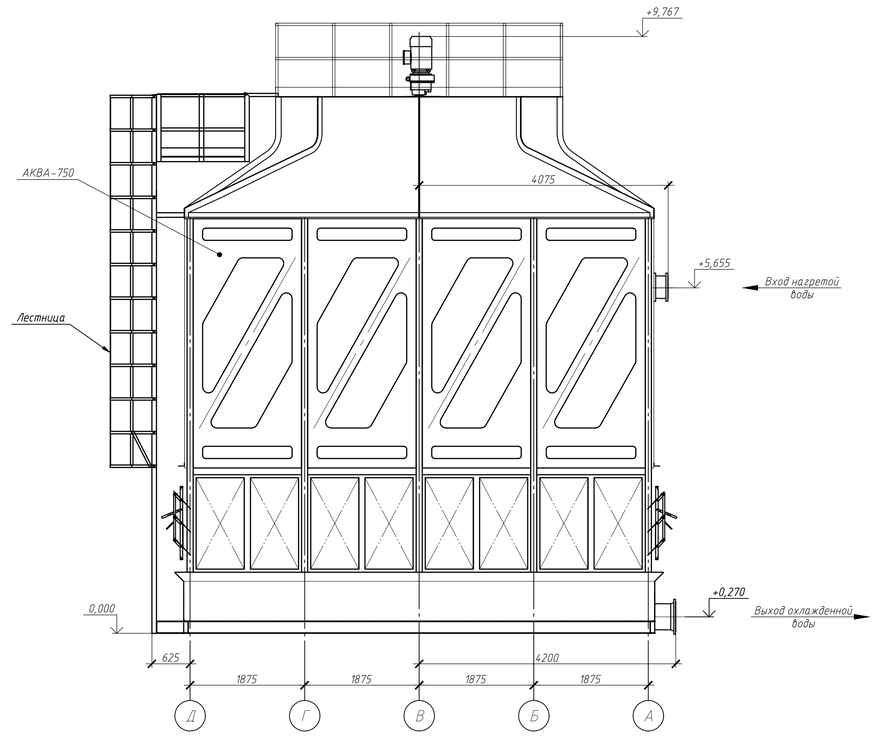

Вид сверху

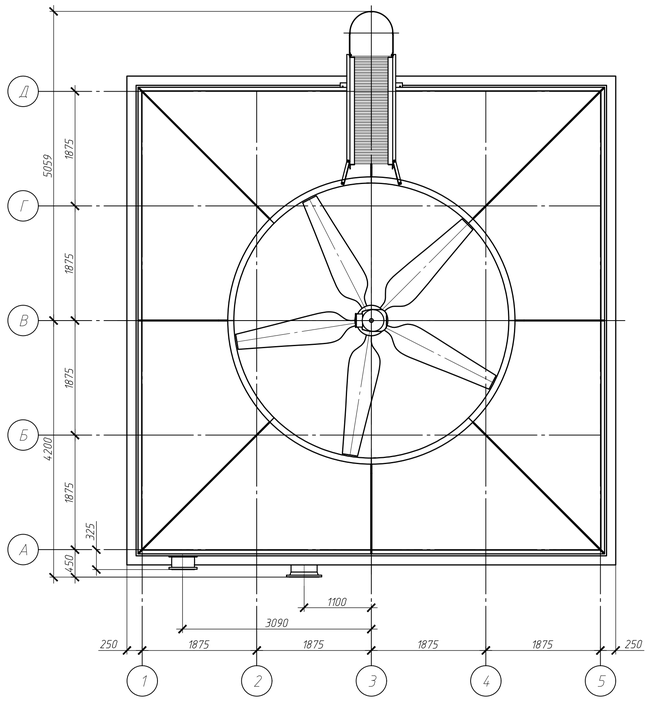

Опорная рама. Конструкция.

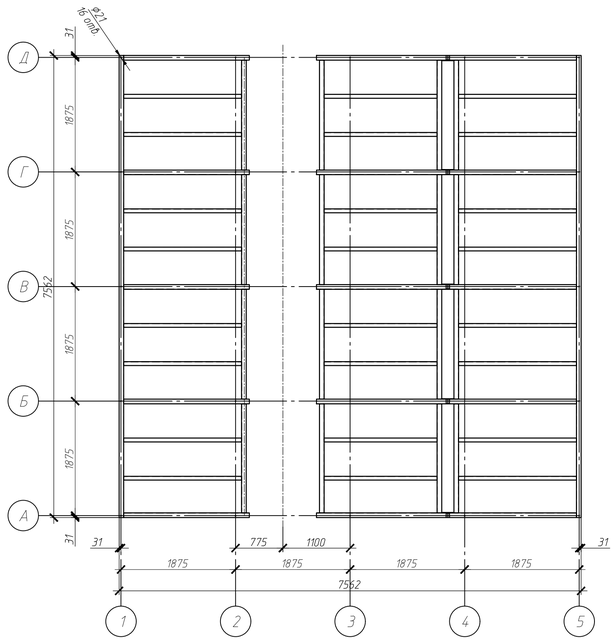

1. Материал конструкций каркаса градирни – стеклопластик и оцинкованая сталь.
2. Монтаж градирни производится на строительной площадке. Конструкции градирни крепятся на болта к опорной раме градирни. Опорная рама устанавливается на подготовленное основание.
3. Минимальный отступ градирни от препятствий – 700мм.
4. Производитель в праве изменять размеры с обязательным уведомлением покупателя.
5. Патрубки входа и выхода оборотной воды расчитываются под "Техническое задание" заказчика

						г. Нижний Новгород		
Изм.	Кол.уч.	Лист	№док.	Подпись	Дата			
Разраб.		Безносов К.М.			04.23	Блочная градирня АКВА-750	Стадия	Лист	Листов
Проверил							Э	1	
						Чертеж общего вида. Посадочные размеры градирни.	ИНЖИНИРИНГОВАЯ КОМПАНИЯ АКВАДОМ СИСТЕМЫ ОБОРОТНОГО ВОДОСНАБЖЕНИЯ	
Утв.								

Формат А1